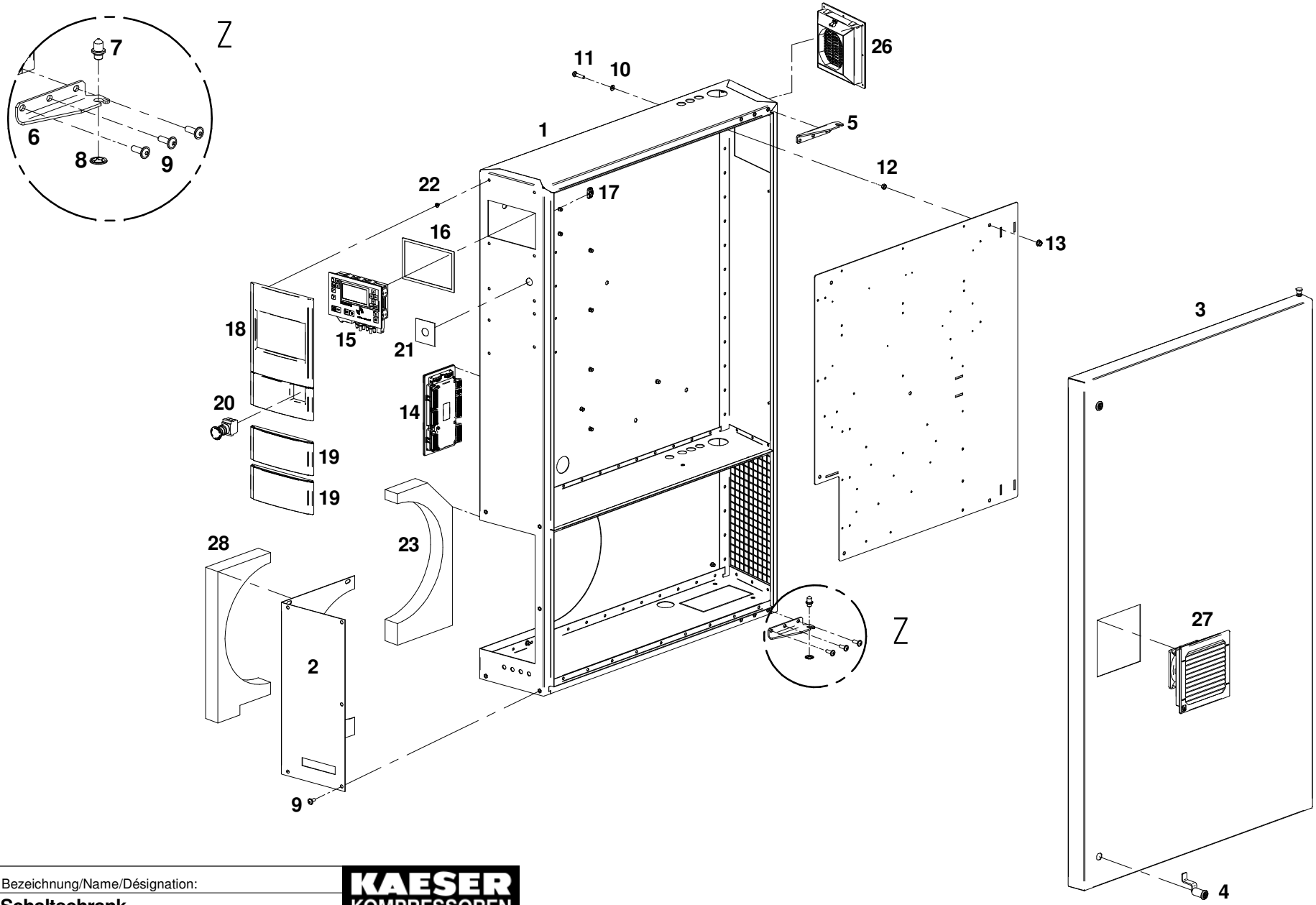

	Bezeichnung/Name/Désignation:	KAESER KOMPRESSOREN	
DE	**Schaltschrank**		
EN	**Control cabinet**	Dok.Nr.	Sort.
FR	**Armoire électrique**	**1233892_D-01**	**S**